JIHOSTROJ a.s.

- since 1919 -

Průřez výrobním programem hydraulické divize

„Hydraulika Jihostroj a.s. a Argo-Hytos s.r.o. – průřez výrobním programem a aplikace“ Seminář CAHP, 11. 9. 2019, Novotného lávka

© Jihostroj a.s. 2019. All Rights Reserved. This presentation and all information are the property of Jihostroj a.s., contain trade secrets and may not, in whole or part be used, duplicated, or disclosed for any purpose without prior written approval.

Vysokotlaká zubová čerpadla:

© Jihostroj a.s. 2019. All Rights Reserved. This presentation and all information are the property of Jihostroj a.s., contain trade secrets and may not, in whole or part be used, duplicated, or disclosed for any purpose without prior written approval.

Děliče průtoku, hydraulické válce, posilovače řízení, plechové nádrže:

© Jihostroj a.s. 2019. All Rights Reserved. This presentation and all information are the property of Jihostroj a.s., contain trade secrets and may not, in whole or part be used, duplicated, or disclosed for any purpose without prior written approval.

Základní přehled čerpadel:

BASIC PARAMETRES OF GEAR PUMPS AND MOTORS

SERIES		Basic models with cw or ccw rotation								Other options							
										Gear pumps					Gear motors		
		Nominal displacement range		Nominal flow range at 1500 rpm		Speed min	Speed max	Max. continuous pressure		Bi-directional with external drainage	Bi-directional with internal drainage	Front end bearing	Multisection version	Sealed sections	Bi-directional with external drainage	Bi-directional with internal drainage	Front end bearing
		[cm³/rev]	[in³/rev]	[l/min]	[gal/min]	[rpm]	[rpm]	[bar]	[psi]								
Aluminium series																	
X		0,18-3,20	0,01-0,20	0,19-4,45	0,05-1,17	600	8 000	230	3 340	●	●		●	●	●	●	
P23		0,80-11,80	0,05-0,72	1,07-16,30	0,28-4,30	500	5 000	280	4 070	●	●		●	●	●	●	●
J		2,00-15,00	0,12-0,92	2,68-20,60	0,71-5,44	500	4 000	280	4 070	●	●	●	●	●	●	●	●
T3		4,00-31,00	0,25-1,90	5,40-43,71	1,43-11,54	500	4 000	280	4 070	●	●	●	●	●	●	●	●
T3T		9,00-31,00	0,55-1,90	12,15-43,71	3,21-11,54	500	2 500	260	3 780			●	●	●			●
UD		5,00-39,00	0,31-2,44	6,60-54,10	1,74-14,28	400	3 200	280	4 070			●	●	●			●
Q2		10,00-100,00	0,62-6,10	14,10-139,50	3,72-36,83	350	3 200	290	4 210	●	●	●	●	●	●	●	●
Cast-iron series																	
QHD1		10,00-100,00	0,62-6,10	13,70-139,50	3,62-36,83	300	3 200	300	4 360	●	●	●			●	●	●
QHD2		43,00-150,00	2,66-9,19	64,00-212,50	16,90-56,10	250	3 200	280	4 070	●	●	●			●	●	●
GHD0		10,00-51,00	0,59-3,18	13,50-73,40	3,56-19,38	350	3 400	300	4 360	●	●	●	●	●	●	●	●
GHD1		17,00-82,00	1,06-4,99	23,50-115,40	6,20-30,47	350	3 200	300	4 360	●	●	●	●	●	●	●	●
GHD2		51,00-150,00	3,16-9,19	69,90-212,50	18,45-56,10	350	3 200	280	4 070	●	●	●	●	●	●	●	●

© Jihostroj a.s. 2019. All Rights Reserved. This presentation and all information are the property of Jihostroj a.s., contain trade secrets and may not, in whole or part be used, duplicated, or disclosed for any purpose without prior written approval.

Vysokotlaká hliníková zubová čerpadla:

X: Vg = 0,18 až 3,2 ccm
P23: Vg = 0,8 až 11,8 ccm
J: Vg = 2 až 15 ccm
T3: Vg = 4 až 31 ccm
UD: Vg = 5 až 39 ccm
Q2: Vg = 10 až 100 ccm

© Jihostroj a.s. 2019. All Rights Reserved. This presentation and all information are the property of Jihostroj a.s., contain trade secrets and may not, in whole or part be used, duplicated, or disclosed for any purpose without prior written approval.

Vysokotlaká litinová zubová čerpadla:

T3G: Vg = 4 až 31 ccm
QHD0: Vg = 7 až 51 ccm
GHD0: Vg = 7 až 51 ccm
QHD1: Vg = 10 až 100 ccm
GHD1: Vg = 17 až 82 ccm
QHD2: Vg = 43 až 150 ccm
GHD2: Vg = 43 až 150 ccm

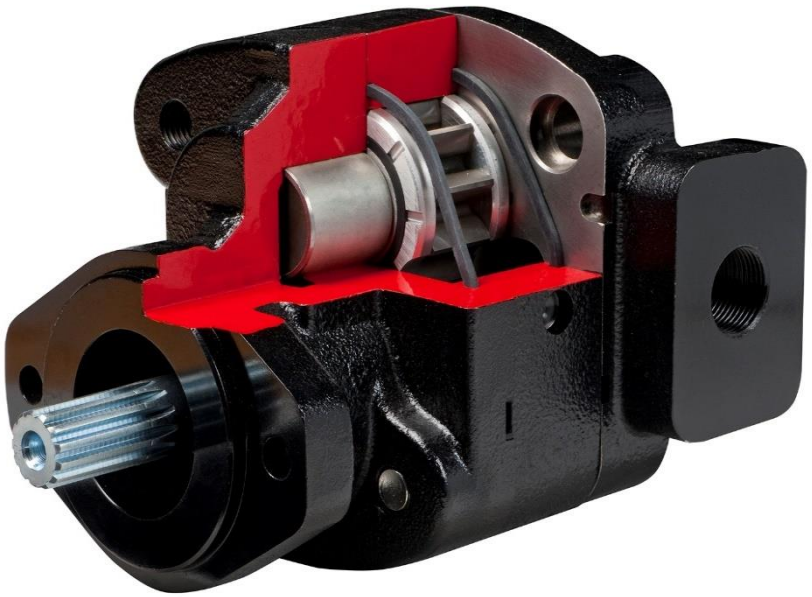

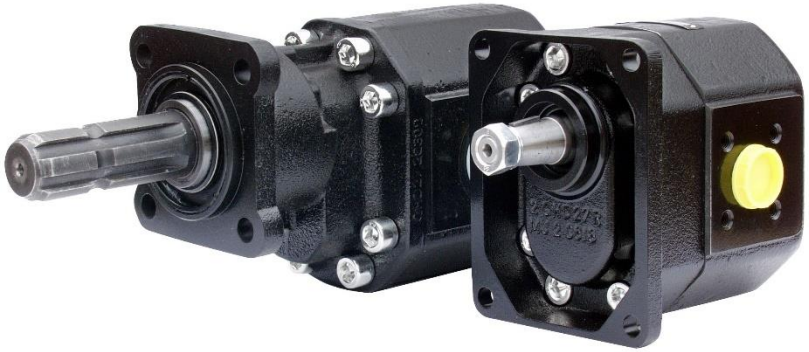

© Jihostroj a.s. 2019. All Rights Reserved. This presentation and all information are the property of Jihostroj a.s., contain trade secrets and may not, in whole or part be used, duplicated, or disclosed for any purpose without prior written approval.

Násobná čerpadla:

Jsou možné různé kombinace napříč řadami, lze kombinovat i litinová a hliníková čerpadla.
Sériově se běžně vyrábí až čtyřsekční čerpadla, jako prototyp vyrobeno i pětisekční.
Teoreticky možno ještě i více sekcí, ale již značná omezení náhonu, montážní, délkové apod.

© Jihostroj a.s. 2019. All Rights Reserved. This presentation and all information are the property of Jihostroj a.s., contain trade secrets and may not, in whole or part be used, duplicated, or disclosed for any purpose without prior written approval.

Násobná čerpadla:

Nejtěžší provedení, až čtyř sekce GHD2.

© Jihostroj a.s. 2019. All Rights Reserved. This presentation and all information are the property of Jihostroj a.s., contain trade secrets and may not, in whole or part be used, duplicated, or disclosed for any purpose without prior written approval.

Hydromotory, fan drive motory:

Klasické zubové hydromotory vyrábíme prakticky ve všech velikostních řadách vyjma nejmenší řady X.
Jako aplikace pro fan drive motory jsou nejvhodnější střední velikost, zejména řada JM a TM3.
Jako hydromotory ať už jednosměrné nebo reverzní je zavedeno mnoho speciálních zákaznických aplikací.

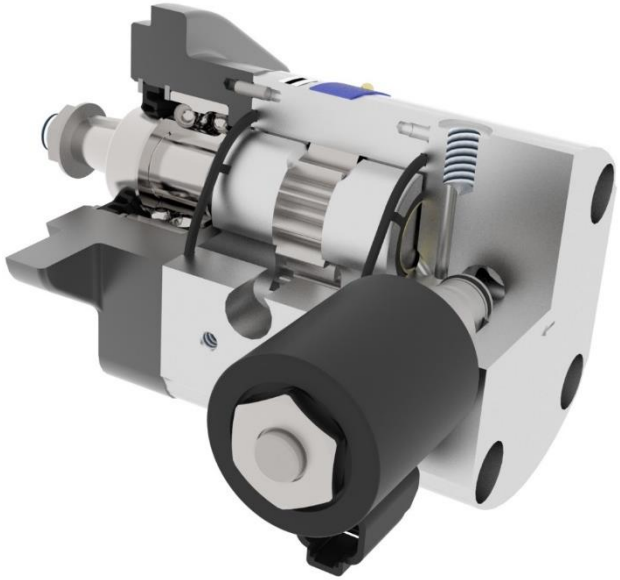

© Jihostroj a.s. 2019. All Rights Reserved. This presentation and all information are the property of Jihostroj a.s., contain trade secrets and may not, in whole or part be used, duplicated, or disclosed for any purpose without prior written approval.

Nevyvážené děliče průtoku:

Nevyvážené děliče se vyrábí v provedení 2 až 6 sekcí, možný je i lichý počet sekcí a různé velikosti jednotlivých sekcí. Děliče mohou být osazeny přepouštěcími ventily.

Velikost sekcí:
DPVM: Vg = 0,8 až 1,5 ccm
DPV2: Vg = 2,1 až 10 ccm
DPVT: Vg = 10 až 25 ccm

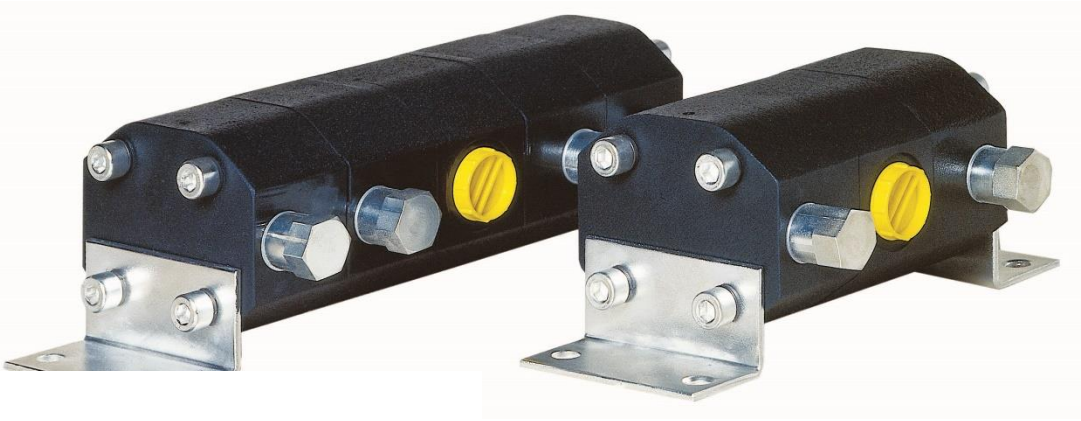

© Jihostroj a.s. 2019. All Rights Reserved. This presentation and all information are the property of Jihostroj a.s., contain trade secrets and may not, in whole or part be used, duplicated, or disclosed for any purpose without prior written approval.

Vyvážené děliče průtoku:

Vyvážené děliče se mohou vyrábět v provedení 2 až 6 sekcí, možný je i lichý počet sekcí a různé velikosti jednotlivých sekcí. Děliče mohou být osazeny přepouštěcími ventily.

Velikost sekcí:
DPVJ: Vg = 3 až 15 ccm
DPVT3: Vg = 6 až 31 ccm

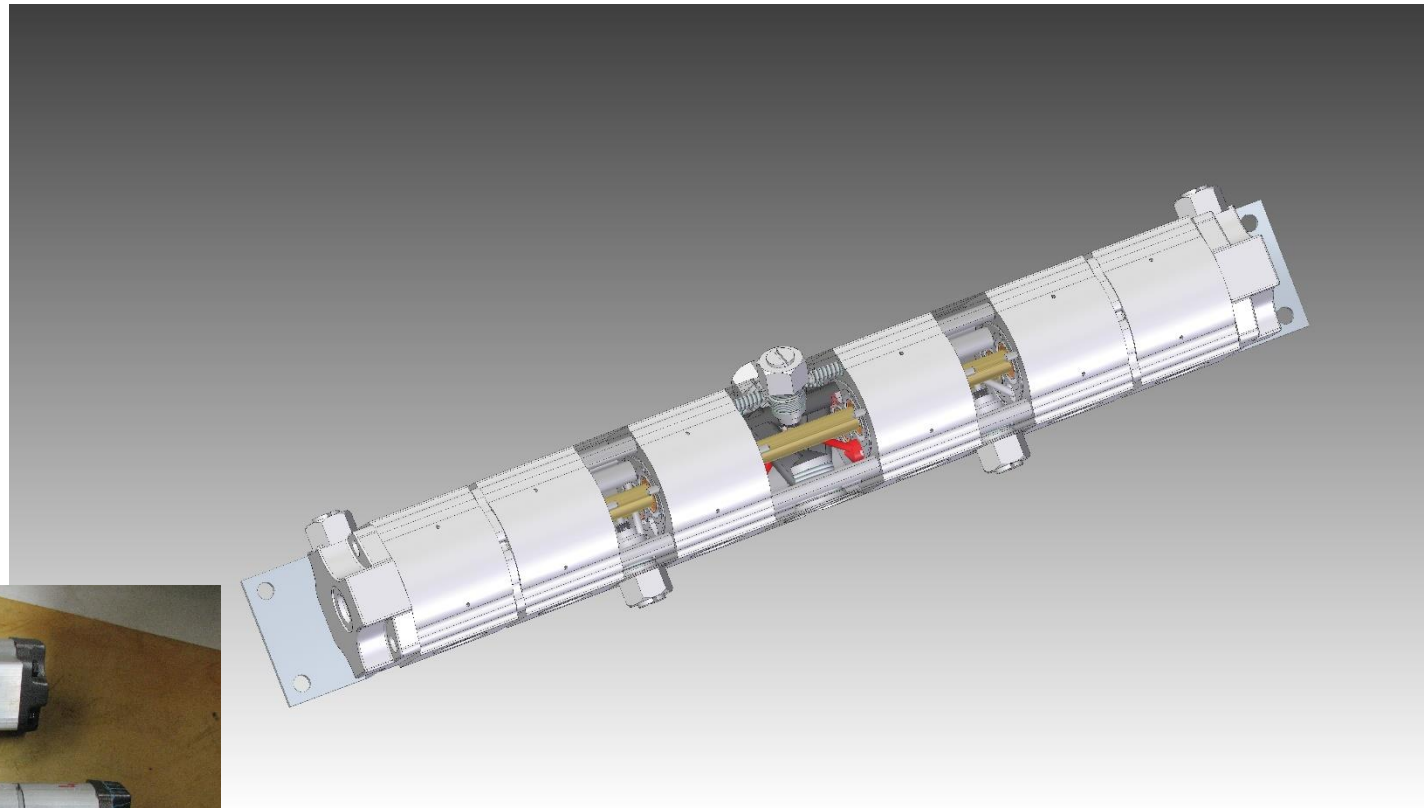

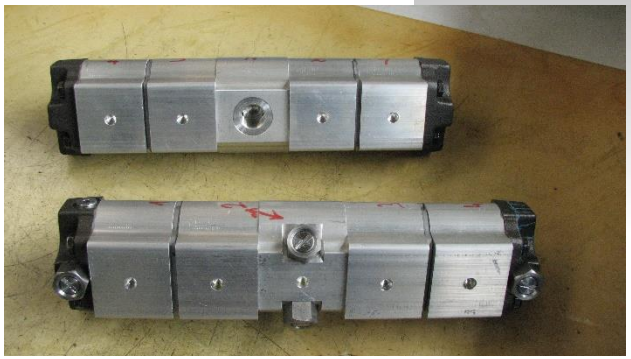

© Jihostroj a.s. 2019. All Rights Reserved. This presentation and all information are the property of Jihostroj a.s., contain trade secrets and may not, in whole or part be used, duplicated, or disclosed for any purpose without prior written approval.

Děkuji za pozornost

© Jihostroj a.s. 2019. All Rights Reserved. This presentation and all information are the property of Jihostroj a.s., contain trade secrets and may not, in whole or part be used, duplicated, or disclosed for any purpose without prior written approval.